Adatlap: Wilo-Stratos PICO 25/1-4-130

Jelleggörbék Δp-c (állandó)

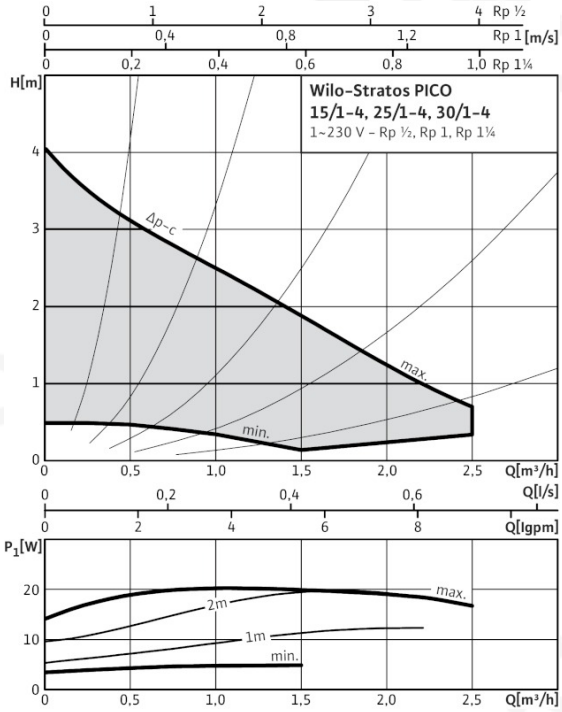

Jelleggörbék Δp-v (változó)

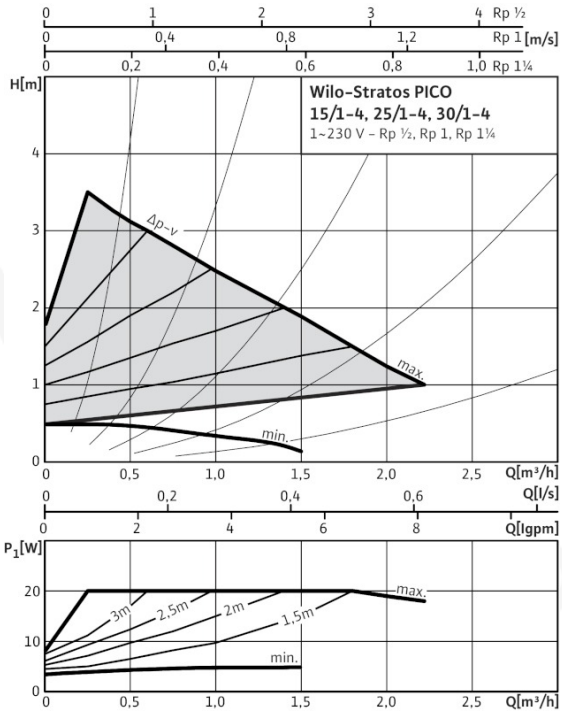

Energiahatékonysági osztály		
EEI- osztály		A
Engedélyezett szállított közegek(más közegek ajánlatkérésre)		
Fűtővíz (a VDI 2035 szerint)		•
Víz-glikol keverékek (max. 1:1; 20 % arányától kezdve a szállítási adatok ellenőrizendők)		•
Megengedett alkalmazási tartomány		
Hőmérséklettartomány fűtő-/klíma-/hűtőberendezésekben való alkalmazáskor max. +40 °C környezeti hőmérsékletnél		• +2...+110 °C
Hőmérséklettartomány fűtő-/klíma-/hűtőberendezésekben való alkalmazáskor max. +60 °C környezeti hőmérsékletnél		• +2...+70 °C°C
Maximálisan megengedett üzemi nyomás	P_{max}	10 bar
Csőcsatlakozások		
Csőcsatlakozás		Rp 1
Menet		G 1½
Szerkezeti hossz	l_0	130 mm
Motor/elektronika		
Elektromágneses megfelelőség		EN 61800-3
Zavarkibocsátás		EN 61000-6-3
Zavartűrés		EN 61000-6-2
Fordulatszám-szabályozás		Frekvenciaváltó
Védelmi osztály		IP 44
Szigetelési osztály		F
Hálózati csatlakozás		1~230 V
Fordulatszám	n	1200 - 3492 1/min
Teljesítményfelvétel	P_1	3 - 20 W
Áramfelvétel	I	max. 0,19 A
Motorvédelem		nem szükséges (blokkolási áramot álló)
Kábel csavarzat	PG	11
Szerkezeti anyagok		
Szivattyúház		Szürkeöntvény (EN-GJL-200)
Járókerék		Műanyag (PP - 40 % GF üvegszál)
Szivattyútengely		Nemesacél

Adatlap: Wilo-Stratos PICO 25/1-4-130

Méretrajz

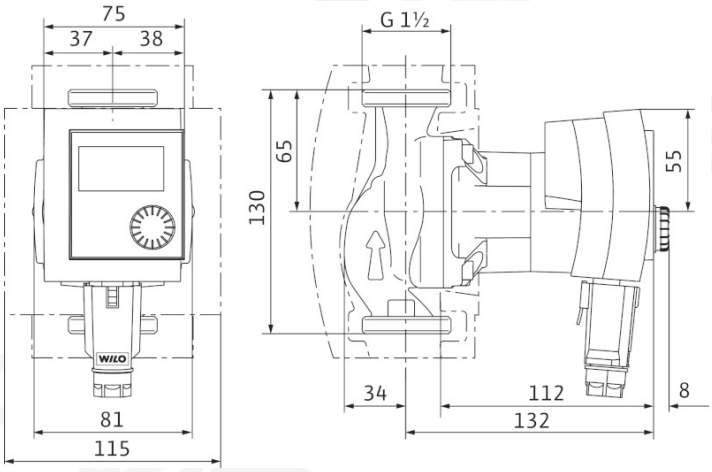

Csapágy		Műszén, fém impregnált
Legkisebb hozzáfolyási magasság a szívócsonknál a kavitáció elkerülésére a szállított víz hőmérsékleteknél		
Legkisebb hozzáfolyási magasság 50 / 95 / 110 °C esetén		0,5 / 3 / 10 m
Rendelési információk		
Gyártmány		Wilo
Típus		Stratos PICO 25/1-4-130
Cikkszám		4132456
Tömeg, kb.	*m*	1,72 kg

Kapocskiosztás

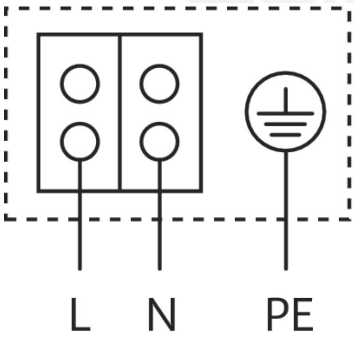

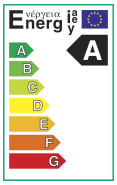

Blokkolási áramot álló motor

Egyfázisú motor (EM) 2-pólusú – 1~230 V, 50 Hz

ErP READY 2015 APPLIES TO EUROPEAN DIRECTIVE FOR ENERGY RELATED PRODUCTS

TÜV-Zertifikat einsehbar unter: www.wilo.de/Rechtliches

Méretek és méretrajzok: Wilo-Stratos PICO 25/1-4-130

Méretrajz

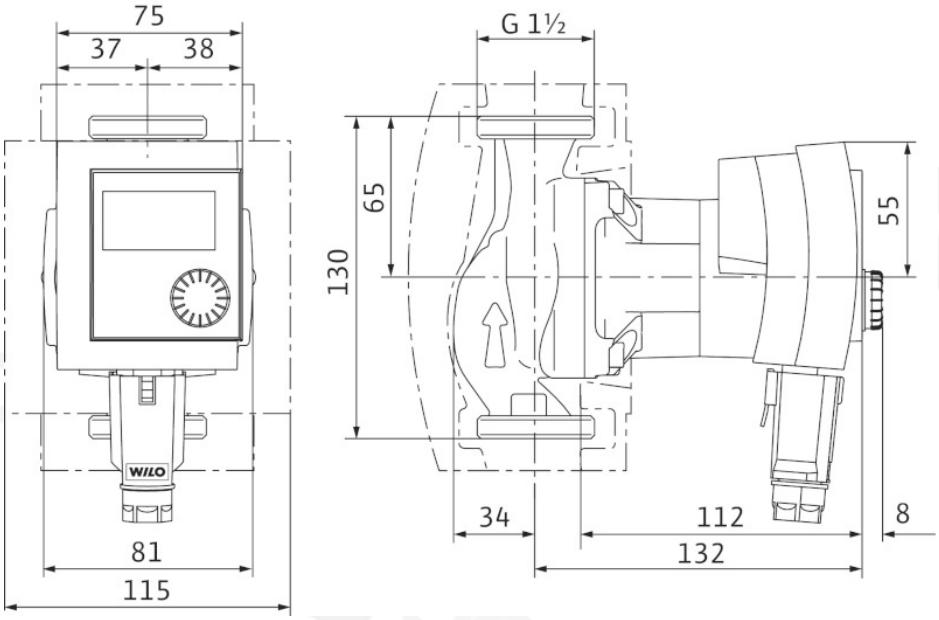

Jelleggörbék: Wilo-Stratos PICO 25/1-4-130

Jelleggörbék Δp-c (állandó)

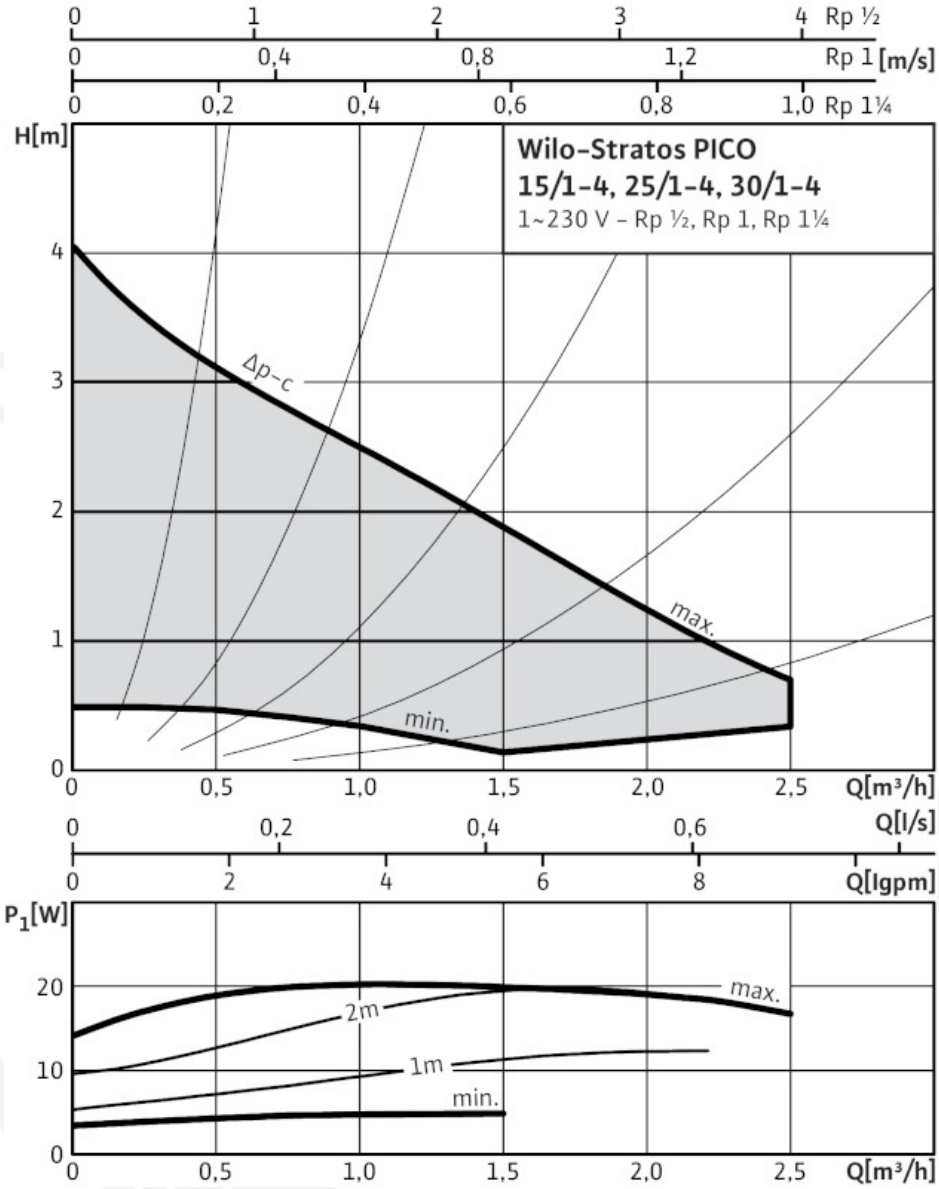

Jelleggörbék: Wilo-Stratos PICO 25/1-4-130

Jelleggörbék Δp-v (változó)

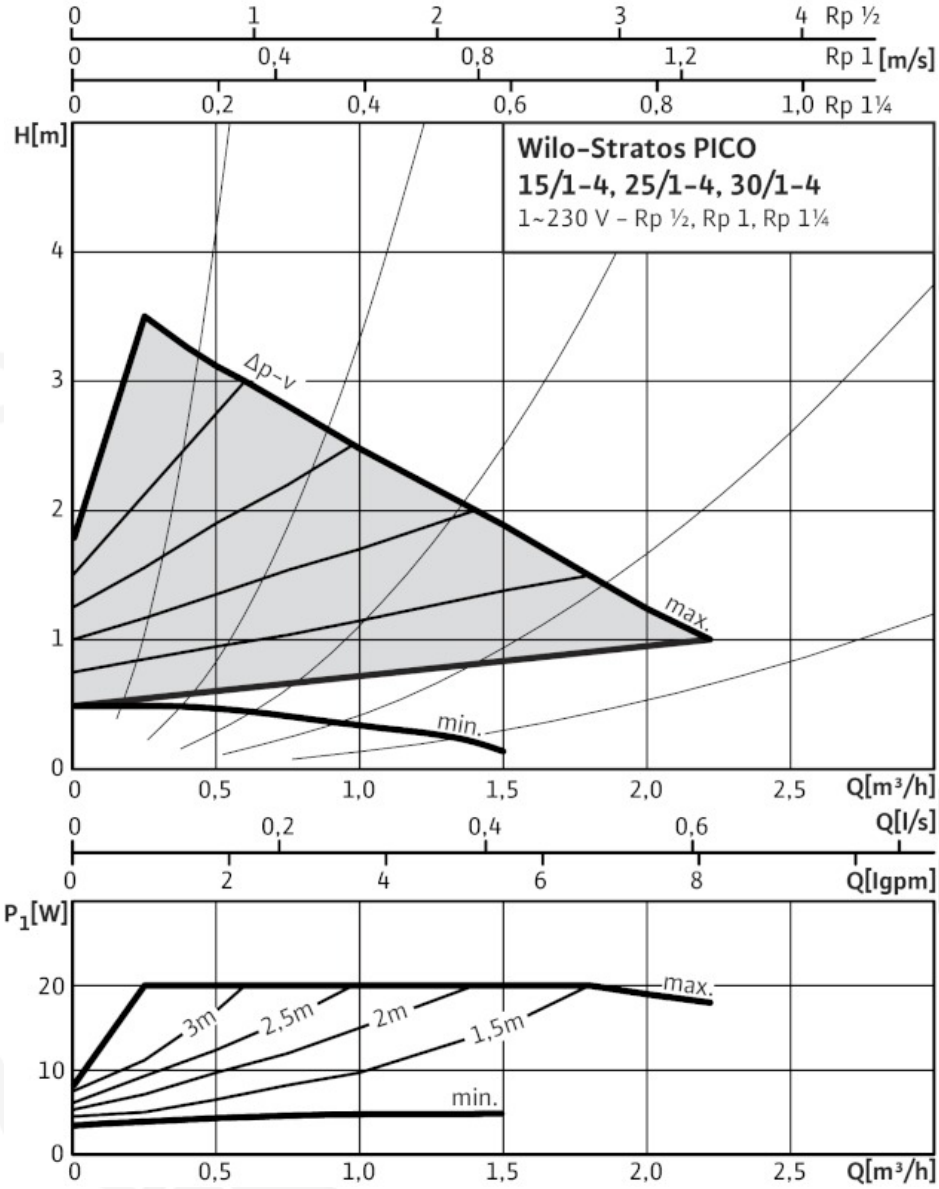

Rendelési információ: Wilo-Stratos PICO 25/1-4-130

Rendelési információk		
Gyártmány		Wilo
Típus		Stratos PICO 25/1-4-130
Cikkszám		4132456
EAN broj		4048482079370
Árcsoport		W1
Bruttó tömeg	*m*	1,89 kg
Tömeg, kb.	*m*	1,72 kg
Hossz x szélesség x magasság (becsomagolva)		205mm x 186mm x 125mm
Kiszállítási térfogat	*V*	4,77 l
Darab/raklap		150