Adatlap: Wilo-Star-Z NOVA

Jelleggörbék

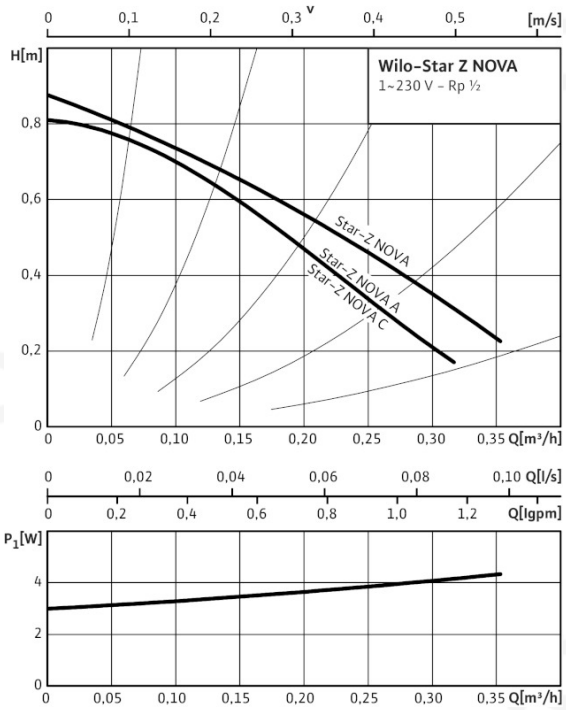

Méretrajz

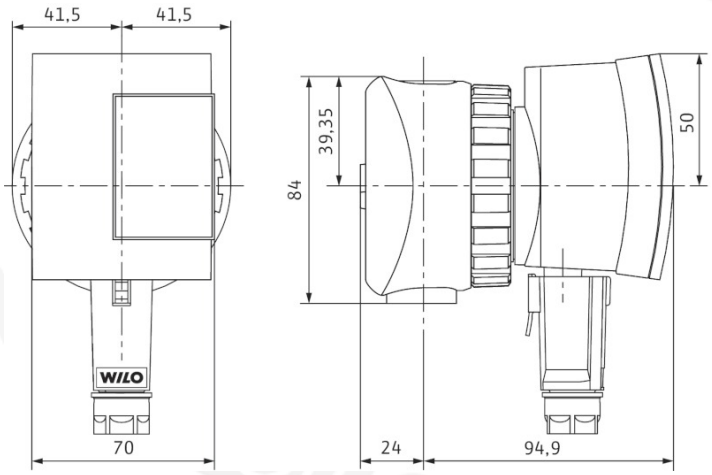

Kapocskiosztás

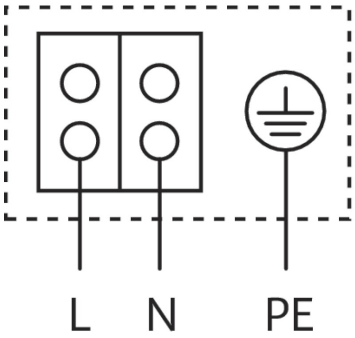

Blokkolási áramot álló motor

Egyfázisú motor (EM) 2-pólusú – 1~230 V, 50 Hz

Engedélyezett szállított közegek(más közegek ajánlatkérésre)		
Fűtővíz (a VDI 2035 szerint)		–
Ivó- és élelmiszeripari víz a német ivóvízrendelet TrinkwV 2001 szerint		•
Megengedett alkalmazási tartomány		
Hőmérséklettartomány használati melegvíz cirkulációs rendszerekben történő rövid idejű (2 h) alkalmazáskor max. +40 °C környezeti hőmérsékletnél	*T*	70 °C
Hőmérséklettartomány használati víz keringető rendszerekben való alkalmazáskor max. +40 °C környezeti hőmérsékletnél		2°C... +65°C
Max. megengedett összkeménység használati melegvíz cirkulációs rendszerekben		3,57 mmol/l (20 °dH)
Maximálisan megengedett üzemi nyomás	P_{max}	10 bar
Csőcsatlakozások		
Menet		Rp ½
Csőcsatlakozás		R ½
Szerkezeti hossz	l_0	84 mm
Motor/elektronika		
Zavarkibocsátás		EN 61000-6-3
Zavartűrés		EN 61000-6-2
Védelmi osztály		IP 42
Szigetelési osztály		F
Hálózati csatlakozás		1~230 V
Fordulatszám	*n*	3000 1/min
Teljesítményfelvétel	P_1	2 - 4,5 W
Áramfelvétel	*I*	max. 0,05 A
Motorvédelem		nem szükséges (blokkolási áramot álló)
Kábel csavarzat	*PG*	1x9
Szerkezeti anyagok		
Szivattyúház		Sárgaréz (CuZn40Pb2)
Járókerék		Nemesacél
Szivattyútengely		Nemesacél

Adatlap: Wilo-Star-Z NOVA

Csapágy		Műszén, műgyantával impregnált
Legkisebb hozzáfolyási magasság a szívócsonknál a kavitáció elkerülésére a szállított víz hőmérsékleteknél		
Legkisebb hozzáfolyási magasság 40 / 65 °C esetén		0,5 / 2 m
Rendelési információk		
Gyártmány		Wilo
Típus		Star-Z NOVA
Cikkszám		4132750
Tömeg, kb.	*m*	0,9 kg

Méretek és méretrajzok: Wilo-Star-Z NOVA

Méretrajz

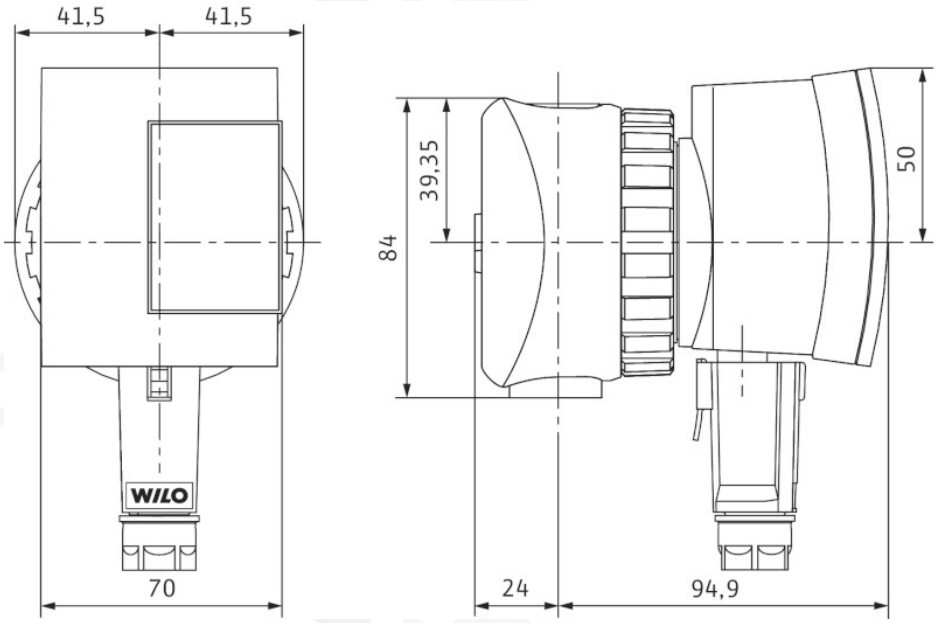

Jelleggörbék: Wilo-Star-Z NOVA

Jelleggörbék

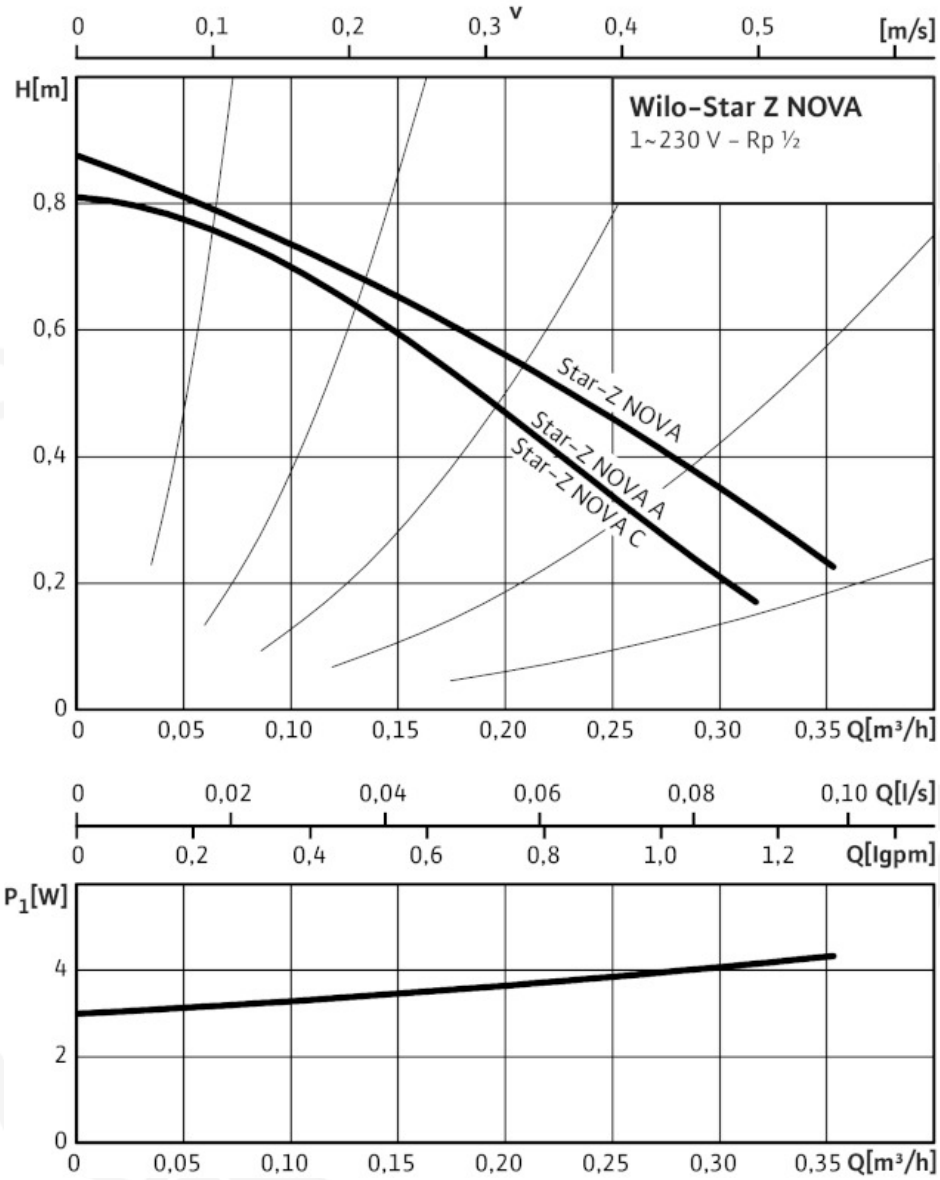

Rendelési információ: Wilo-Star-Z NOVA

Rendelési információk		
Gyártmány		Wilo
Típus		Star-Z NOVA
Cikkszám		4132750
EAN broj		4048482074733
Árcsoport		W0
Bruttó tömeg	*m*	1,15 kg
Tömeg, kb.	*m*	0,90 kg
Hossz x szélesség x magasság (becsomagolva)		158mm x 134mm x 117mm
Kiszállítási térfogat	*V*	2,48 l
Darab/raklap		320