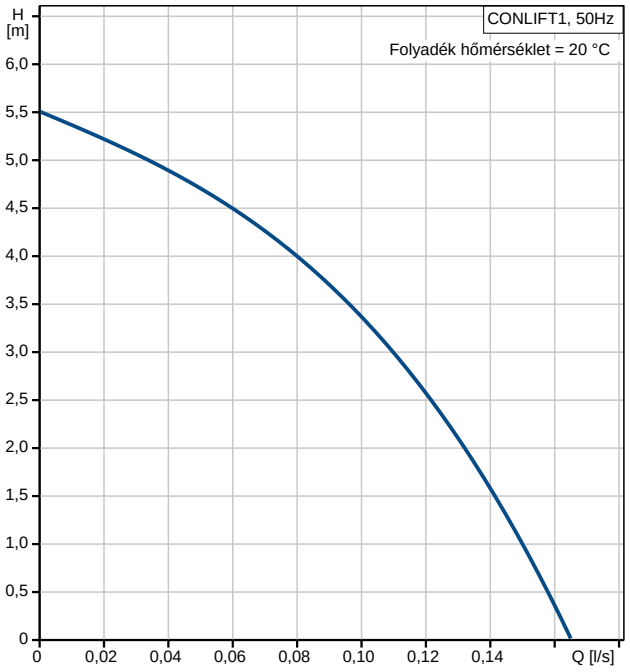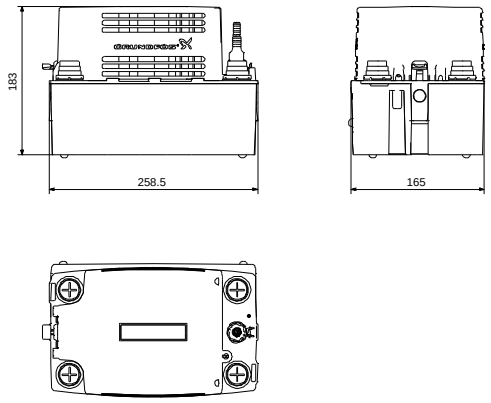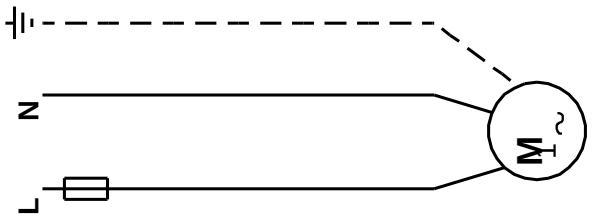Leírás	Érték
Termék neve:	CONLIFT1
Cikkszám:	97936156
EAN szám:	5710626733828
Technikai:	
Max. térfogatáram:	0.167 l/s
Max. emelőmagasság:	5.5 m
Jelleggörbe tűrése:	ISO 9906:2012 Grade 3B
Telepítés:	
Szivattyú szívócsonk:	18-30
Szivattyú nyomócsonkja:	8-10
Folyadék:	
Maximális közeghőmérséklet:	50° °C
Folyadék hőmérséklet:	20 °C
Sűrűség:	998.2 kg/m³
Min. pH érték:	2,7
Elektromos adatok:	
Bevitt teljesítmény - P1:	75 W
Hálozati frekvencia:	50 Hz
Névleges feszültség:	1 x 230 V
Névleges áramfelvétel:	0.65 A
Védettségi osztály (IEC 34-5):	IP24
Szigetelési osztály (IEC 85):	F
Kábelhossz:	1.7 m
Kábelcsatlakozó típusa:	SCHUKO
Alap kábel:	H05W-F36
Tartály:	
Tartálytérfogat:	2.65 l
Egyéb:	
Nettó tömeg:	4.1 kg